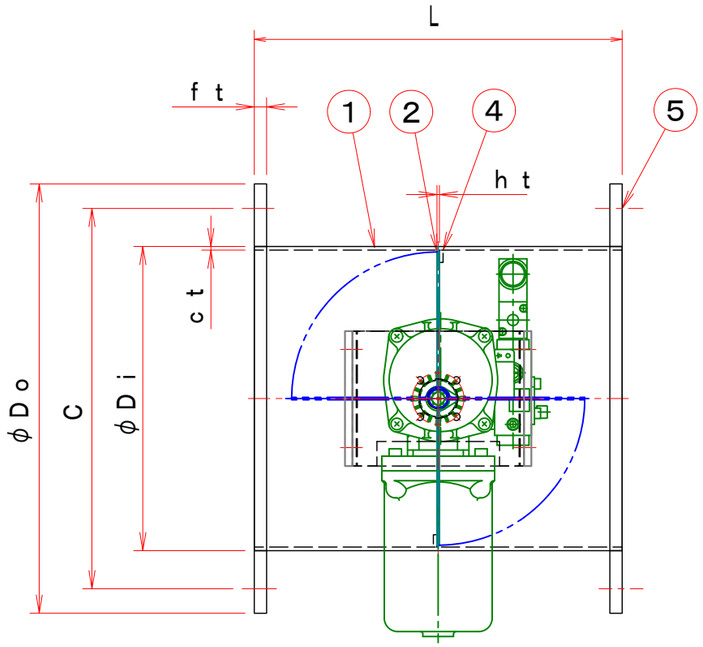

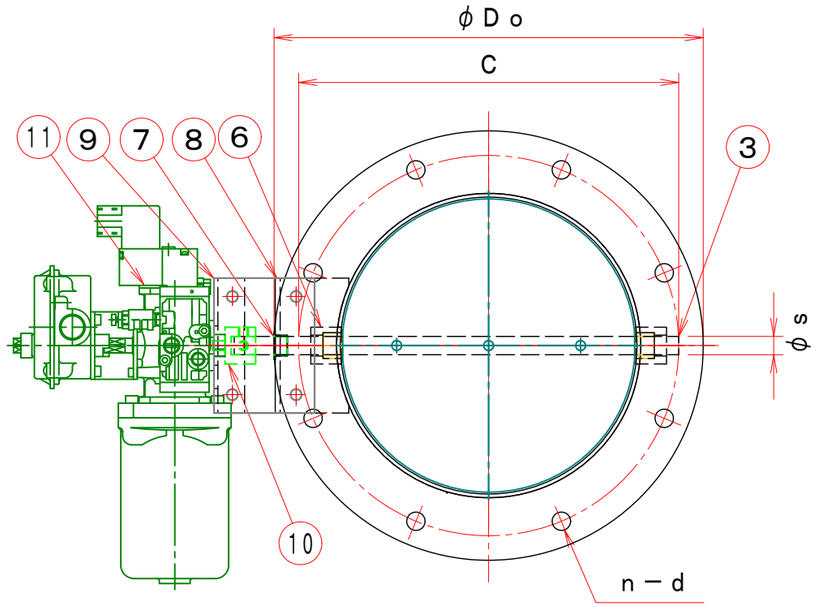

スプリングリターン（閉）

フローシート図

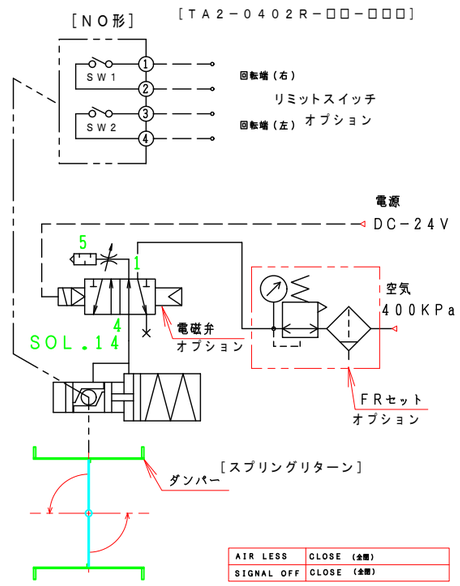

注記

図中の寸法については現場調査及び機器設計等の進捗にともなって
変更することがある。

特　記

1．板フランジとケーシング接合部の内面は全溶接、外側は点付溶接。

2．仕上げは内外面酸洗いとする。

3．本図ダンパーの使用範囲は下記の通です。　　外径寸法はミリサイズ（ダクトサイズ）です。

静圧：±４．０ＫＰａ以下　風速：２５ｍ／ｓ以下　温度：－１０～６０℃以下

☆　ロータリーアクチェーターは仕様により異なります、別途お問い合せ下さい。

型　　式	φDi	φDo	C	n－d	L	ct	ht	ft	φs	軸　受	ロータリーアクチェーター
EHDHARF－ 75－U	76．3	175	135	4－19	200	3．0	2．0	10	12	UFL202	TA2－0402R－□□
EHDHARF－100－U	100	200	160	8－19	220	3．0	2．0	10	15	UFL202	TA2－0402R－□□
EHDHARF－125－U	125	225	185	8－19	220	3．0	2．0	10	15	UFL202	TA2－0402R－□□
EHDHARF－150－U	150	250	210	8－19	220	3．0	2．0	10	15	UFL202	TA2－0402R－□□
EHDHARF－175－U	175	275	235	8－23	220	4．0	3．0	10	20	UFL204	TA2－0402R－□□
EHDHARF－200－U	200	300	260	8－23	220	4．0	3．0	10	20	UFL204	TA2－0402R－□□
EHDHARF－225－U	225	325	285	12－23	300	4．0	3．0	10	20	UFL204	TA2－0402R－□□
EHDHARF－250－U	250	350	310	12－23	300	4．0	3．0	10	20	UFL204	TA2－0402R－□□
EHDHARF－300－U	300	400	360	12－23	300	4．0	3．0	12	25	UFL205	TA2－050R－□□
EHDHARF－350－U	350	450	410	12－25	360	4．0	3．0	12	25	UFL205	TA2－063R－□□
EHDHARF－400－U	400	500	460	16－25	400	4．0	3．0	12	25	UFL205	TA2－063R－□□
EHDHARF－450－U	450	550	510	16－25	450	4．0	3．0	12	25	UFL205	TA2－063R－□□
EHDHARF－500－U	500	600	560	20－25	500	6．0	4．0	12	30	UFL206	TA2－080R－□□
EHDHARF－550－U	550	650	610	20－27	550	6．0	4．0	12	30	UFL206	TA2－080R－□□
EHDHARF－600－U	600	700	660	20－27	600	6．0	4．0	12	30	UFL206	TA2－080R－□□

1．本製品は防火ダンパーとしての適合を受けておりません
　法規に従い事前に許可を受けて下さい。

2．火災報知器、煙感知器、温度センサーを連動させて使用できます。

3．電源は安全上ＤＣ－２４Ｖをご使用下さい。

4．動作確認は６ヶ月に一度行って下さい。

No	部品名称 TITLE	数量 QTY	備考（規格・寸法）(DIMENSIONS)
15			
14	電磁弁、開平信号、ＦＲ付		オプション
13	電磁弁、開平信号付		オプション
12	電磁弁付		オプション
11	ロータリーアクチェーター	1	ＴＡ２－□□□Ｒ－□□□
10	アダプター	1	ＳＳ４００
9	駆動部取付け板	1	ＳＳ４００
8	部品取付架台	1	ＳＵＳ－３０４
7	ドライブッシュ	1	ＵＦＬ－□□□
6	シャフトボス	2	ＳＵＳ－３０４
5	フランジ	1	ＳＵＳ－３０４
4	羽根当て	1	ＳＵＳ－３０４
3	シャフト	1	ＳＵＳ－３０４
2	可動羽根	1	ＳＵＳ－３０４
1	ダンパー本体	1	ＳＵＳ－３０４

尺度 SCALE
単位 UNITS
承認 APPROVED BY
検図 CHECKED BY
設計 DESIGNED BY
製図 DRAWN BY Takeda DEC. 02. 2020.

名称 TITLE
自動ダンパー
ＥＨＤＨＡＲＦ－□□□－Ｕ
［スプリングリターン］
（ＳＵＳ）

栄進空調株式会社
EISHIN KUCHO CO., LTD.

ＥＨＤＡＲＦ－□□□－Ｕ
01/10
変更回数 REV.MARK 01
図面番号 DRAWING NO.
工事番号 JOB No.